Automatische Zufahrtskontrolle für
Fahrzeuge

Zufahrtslösungen allgemein
Zufahrtslösungen Industrie & Gewerbe
Parking-Anwendungen
Maut-Anwendungen

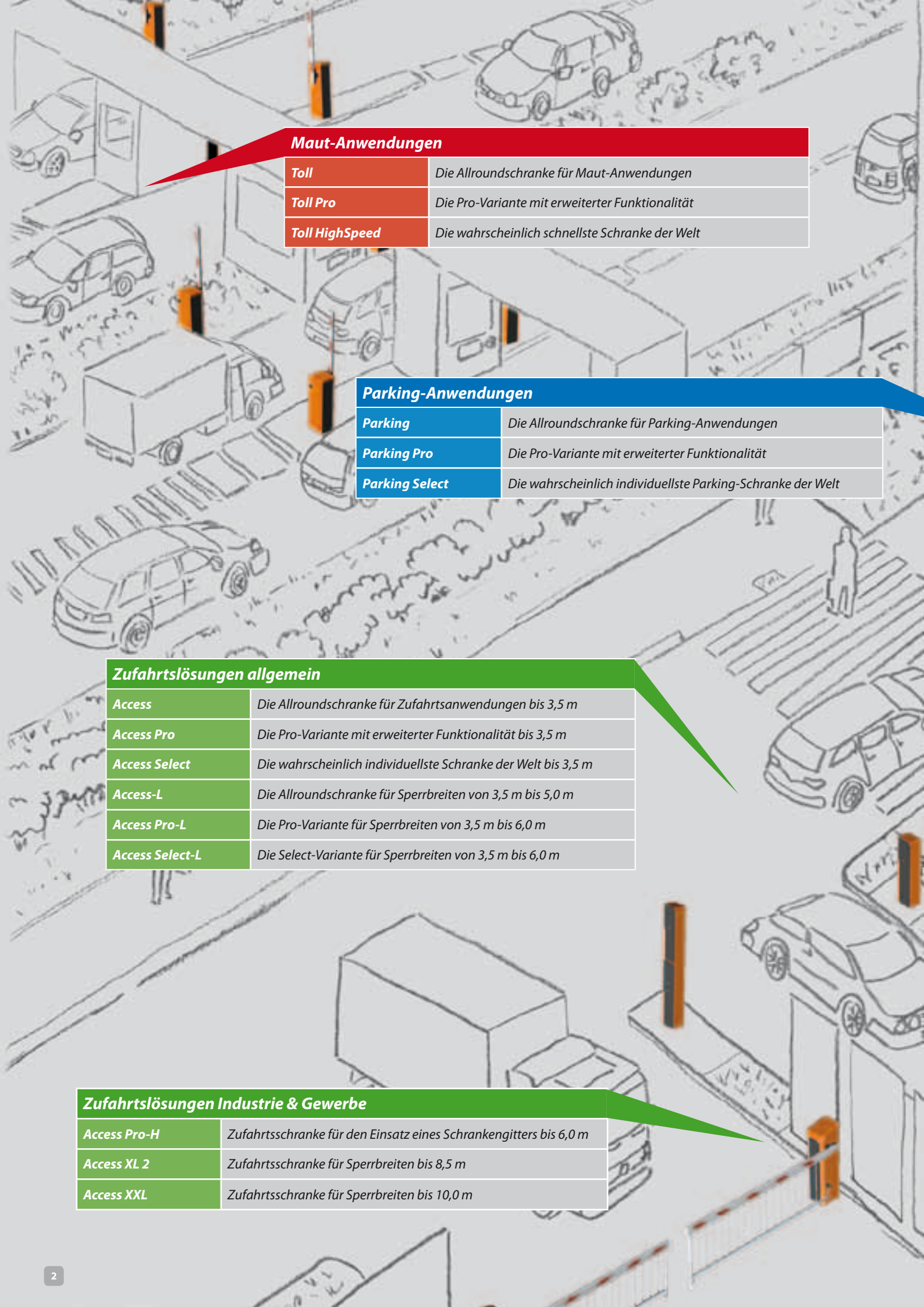

Maut-Anwendungen

Toll	Die Allroundschranke für Maut-Anwendungen
Toll Pro	Die Pro-Variante mit erweiterter Funktionalität
Toll HighSpeed	Die wahrscheinlich schnellste Schranke der Welt

Parking-Anwendungen

Parking	Die Allroundschranke für Parking-Anwendungen
Parking Pro	Die Pro-Variante mit erweiterter Funktionalität
Parking Select	Die wahrscheinlich individuellste Parking-Schranke der Welt

Zufahrtslösungen allgemein

Access	Die Allroundschranke für Zufahrtsanwendungen bis 3,5 m
Access Pro	Die Pro-Variante mit erweiterter Funktionalität bis 3,5 m
Access Select	Die wahrscheinlich individuellste Schranke der Welt bis 3,5 m
Access-L	Die Allroundschranke für Sperrbreiten von 3,5 m bis 5,0 m
Access Pro-L	Die Pro-Variante für Sperrbreiten von 3,5 m bis 6,0 m
Access Select-L	Die Select-Variante für Sperrbreiten von 3,5 m bis 6,0 m

Zufahrtslösungen Industrie & Gewerbe

Access Pro-H	Zufahrtsschranke für den Einsatz eines Schrankengitters bis 6,0 m
Access XL 2	Zufahrtsschranke für Sperrbreiten bis 8,5 m
Access XXL	Zufahrtsschranke für Sperrbreiten bis 10,0 m

Übersicht Magnetic Schranken

- Hohe Funktionalität
- Sichere Steuerung gemäß EN 13849
- Prämiertes Design
- Nur 25 W Leistungsaufnahme (Magnetic.Access)
- Hoher Bedienkomfort / optimale Zugänglichkeit
- 10 Mio. Öffnungs- und Schließbewegungen
- Sperrbreite max. 3,5 m

Magnetic.Access

Die Magnetic.Access Schranken sind komplette, aber kostenorientierte Lösungen für die Zufahrtskontrolle an öffentlichen Parkplätzen, zu Ihrem Firmengelände oder für eine beliebige weitere Anwendung. Die schnellen Öffnungs- und Schließzeiten von 2,2 Sekunden ermöglichen eine zügige Durchfahrt. Neben dem Design beeindruckt die hohe Grundfunktionalität, durch die nahezu alle Anforderungen erfüllt werden. Die Schranken werden in Standardfarbkombinationen ausgeliefert: Gehäuse in RAL 2000, Türen in Schwarzgrau.

Die Magnetic.Access Modelle beinhalten die komplette Schranke, das Steuergerät MGC, ein eingebautes 2-Kanal-Detektormodul sowie den Schrankenbaum VarioBoom.

Magnetic.Access Pro

Die Magnetic.Access Pro Schranken sind aufgrund ihrer schnellen Öffnungszeiten ab 1,3 Sekunden besonders für den Einsatz in stark frequentierten Anlagen geeignet. Gegenüber den Magnetic.Access Modellen bieten die Pro-Varianten einen höheren Funktionsumfang, zusätzliche Erweiterungsmöglichkeiten über Steckmodule und exklusives Zubehör.

Die in drei Farbkombinationen erhältlichen Magnetic.Access Pro Schrankenpakete beinhalten die komplette Schranke, das Steuergerät MGC Pro, ein eingebautes 2-Kanal-Detektormodul sowie den Schrankenbaum VarioBoom.

Magnetic.Access Select

Die Magnetic.Access Select Modelle verfügen über die gleichen Merkmale wie die Pro-Varianten, bieten Ihnen jedoch vollkommen individuelle Möglichkeiten. Gerne beraten wir Sie bei der Erfüllung Ihrer besonderen Wünsche.

Die in frei wählbaren Farbkombinationen erhältlichen Magnetic. Access Select Schrankenpakete beinhalten die komplette Schranke, das Steuergerät MGC Pro, ein eingebautes 2-Kanal-Detektormodul sowie den Schrankenbaum VarioBoom.

Weitere Informationen finden Sie bei den ***Technischen Daten auf Seite 14.***

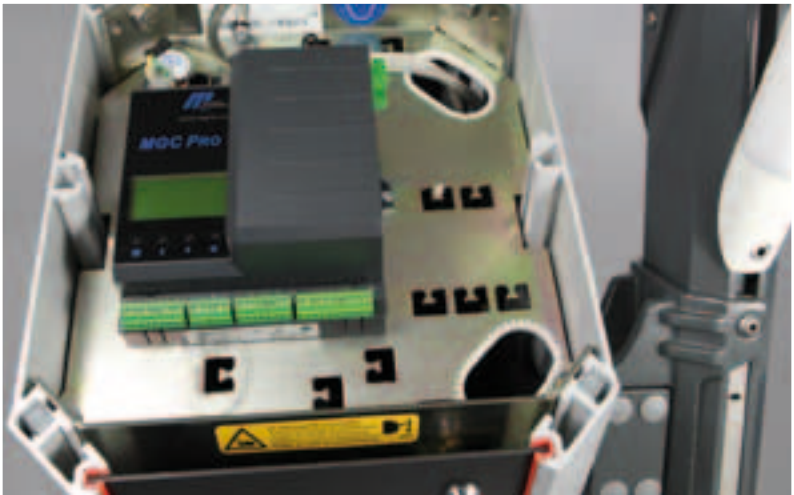

Mehr Informationen über Sonderausstattungen finden Sie beim ***Zubehör ab Seite 24.***

» Sperrbreite max. 6,0 m
» Öffnungs-/Schließzeit 4,0 Sek.

Magnetic.Access-L

Magnetic.Access-L Schranken wurden speziell für Zufahrten mit Sperrbreiten zwischen 3,5 m und 5,0 m entwickelt.

Die Magnetic.Access-L Modelle beinhalten die komplette Schranke, das Steuergerät MGC, ein eingebautes 2-Kanal-Detektormodul, den Schrankenbaum VarioBoom sowie ein auf die größere Baumlänge angepasstes Antriebssystem. Die Schranken werden in Standardfarbkombinationen ausgeliefert: Gehäuse in RAL 2000, Türen in Schwarzgrau.

Magnetic.Access Pro-L

Die in drei Farbkombinationen erhältlichen Magnetic.Access Pro-L Schrankenpakete beinhalten die komplette Schranke, das Steuergerät MGC Pro, ein eingebautes 2-Kanal-Detektormodul sowie den Schrankenbaum VarioBoom.

Magnetic.Access Pro-L Schranken beinhalten die gleichen Komponenten wie Magnetic.Access Pro Schranken, mit einem an die größere Baumlänge angepassten Antriebssystem.

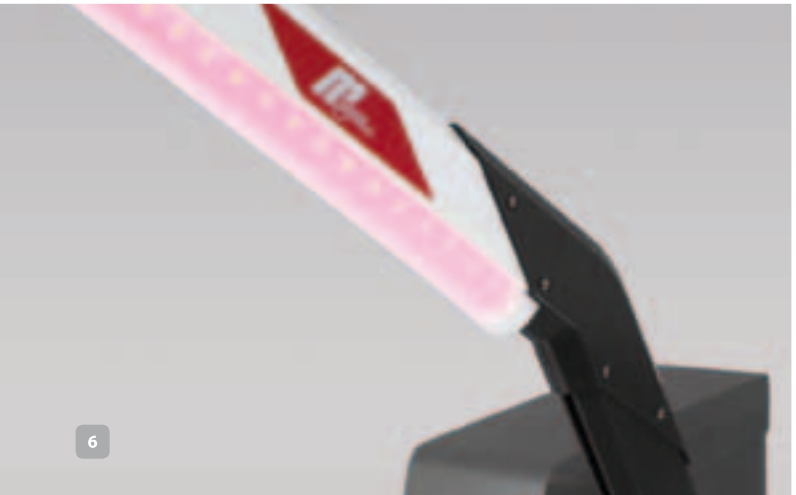

Magnetic.Access Select-L

Die Magnetic.Access Select-L Modelle verfügen über die gleichen Merkmale wie die Pro-L Variante, bieten Ihnen jedoch vollkommen individuelle Möglichkeiten. Gerne beraten wir Sie bei der Erfüllung Ihrer besonderen Wünsche.

Die in frei wählbaren Farbkombinationen erhältlichen Schrankenpakete beinhalten die komplette Schranke, das Steuergerät MGC Pro, ein eingebautes 2-Kanal-Detektormodul, den Schrankenbaum VarioBoom sowie ein auf die größere Baumlänge angepasstes Antriebssystem.

*Weitere Informationen finden Sie bei den **Technischen Daten auf Seite 15.***

*Mehr Informationen über Sonderausstattungen finden Sie beim **Zubehör ab Seite 24.***

- Sperrbreite bis max. 10,0 m
- Hohes Gehäuse mit geradem Schrankenbaum
- Sichere MGC Pro Steuerung gemäß EN 13849
- Öffnungs-/Schließzeiten ab 4,0 Sek.
- Einsatz mit Schrankengitter (optional)
- Umfassendes Zubehör

Magnetic.Access Pro-H

Die Magnetic.Access Pro-H Schranke ist speziell für Zugangslösungen mit Gitter konzipiert. Sie beinhaltet die gleichen Komponenten wie das Modell Magnetic.Access Pro-L, verfügt jedoch über ein in der Höhe angepasstes Gehäuse sowie den geraden Schrankenbaum Microboom.

Magnetic.Access XL 2

Magnetic.Access XL 2 Schranken wurden für Sperrbreiten zwischen 6,0 m und 8,5 m entwickelt. Im Vergleich zum Modell Magnetic. Access XL basiert die Schranke auf dem Gehäuse des Modells Magnetic.Access XXL und bietet somit bestmögliche Zugänglichkeit für den Einbau zusätzlicher Optionen.

Magnetic.Access XL 2 Schranken beinhalten die komplette Schranke mit einem MicroBoom XL Schrankenbaum, eine MGC Pro Steuereinheit sowie einen integrierten 2-Kanal Schleifendetektor. Die Funktionalität kann über optionale, steckbare Erweiterungsmodule einfach und schnell erweitert werden.

Magnetic.Access XXL

Die Magnetic.Access XXL Schranken wurden speziell für Anwendungen mit großen Sperrbreiten bis 10,0 m entwickelt. Das Gehäuse mit innerem Trägerrahmen besitzt eine sehr hohe Stabilität.

Magnetic.Access XXL Schrankenpakete beinhalten die komplette Schranke mit einem MicroBoom XL Schrankenbaum, einem MGC Pro Steuergerät sowie einem integrierten 2-Kanal-Detektormodul. Die Funktionalität kann über optionales Zubehör einfach und schnell erweitert werden.

Weitere Informationen finden Sie bei den ***Technischen Daten auf Seite 16.***

Mehr Informationen über Sonderausstattungen finden Sie beim ***Zubehör ab Seite 24.***

- Speziell für stark frequentierte Parking-Anwendungen
- Öffnungs-/Schließzeiten ab 1,3 Sek.
- Hohe Funktionalität
- Nur 35 W Leistungsaufnahme (Magnetic.Parking)
- Sichere Steuerung gemäß EN 13849
- 10 Mio. Öffnungs- und Schließbewegungen

Magnetic.Parking

Die Magnetic.Parking Schranken sind komplette, aber kostenorientierte Schrankenlösungen für Parking-Anlagen. Die schnellen Öffnungs- und Schließzeiten von1,8 Sekunden ermöglichen eine zügige Durchfahrt. Neben dem Design beeindruckt die hohe Grundfunktionalität, durch die nahezu alle Anforderungen erfüllt werden. Die Schranken werden in Standardfarbkombinationen ausgeliefert: Gehäuse in RAL 2000, Türen in Schwarzgrau.

Die Magnetic.Parking Modelle beinhalten die komplette Schranke, das Steuergerät MGC, ein eingebautes 2-Kanal-Detektormodul sowie den Schrankenbaum VarioBoom.

Magnetic.Parking Pro

Die Magnetic.Parking Pro Modelle sind aufgrund ihrer schnellen Öffnungszeiten ab 1,3 Sekunden besonders für den Einsatz in stark frequentierten Anlagen geeignet. Gegenüber den Magnetic.Parking Modellen bieten die Pro-Varianten einen höheren Funktionsumfang und zusätzliche Erweiterungsmöglichkeiten über Steckmodule und exklusives Zubehör.

Die in drei Farbkombinationen erhältlichen Magnetic.Parking Pro Schrankenpakete beinhalten die komplette Schranke, das Steuergerät MGC Pro, ein eingebautes 2-Kanal-Detektormodul sowie den Schrankenbaum VarioBoom.

Magnetic.Parking Select

Die Magnetic.Parking Select Modelle verfügen über die gleichen Merkmale wie die Pro-Varianten, bieten Ihnen jedoch vollkommen individuelle Möglichkeiten. Gerne beraten wir Sie bei der Erfüllung Ihrer besonderen Wünsche.

Die in frei wählbaren Farbkombinationen erhältlichen Magnetic. Parking Select Schrankenpakete beinhalten die komplette Schranke, das Steuergerät MGC Pro, ein eingebautes 2-Kanal-Detektormodul sowie den Schrankenbaum VarioBoom.

*Weitere Informationen finden Sie bei den **Technischen Daten auf Seite 17.***

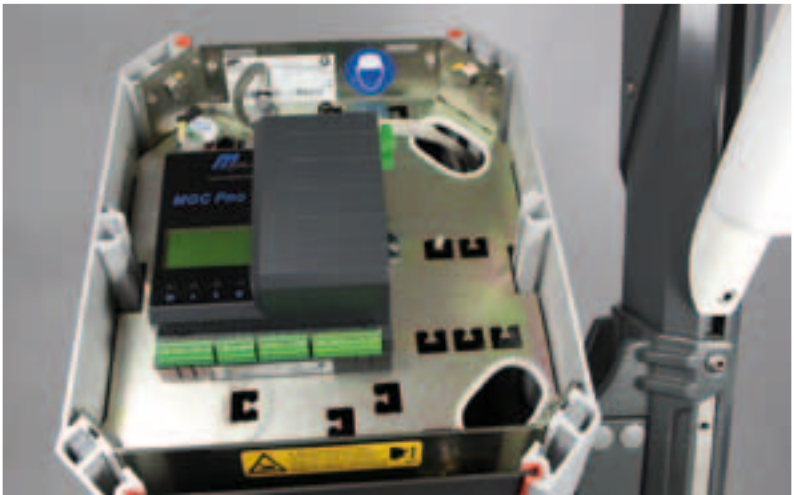

*Mehr Informationen über Sonderausstattungen finden Sie beim **Zubehör ab Seite 24.***

- Speziell für Maut-Anwendungen (Straße, Brücke, Tunnel)
- Hohes Gehäuse mit Rundbaum
- Sichere Steuerung gemäß EN 13849
- Nur 55 W Leistungsaufnahme (Magnetic.Toll)
- Öffnungszeiten ab 0,6 Sek.
- 10 Mio. Öffnungs- und Schließbewegungen

Magnetic.Toll

Sie suchen eine zuverlässige, aber kostengünstige Allroundschranke, die Sie mühelos in jede Form von Mautstation integrieren können? Dann ist Magnetic.Toll Ihre erste Wahl.

Die Magnetic.Toll Modelle sind aufgrund der schnellen Öffnungszeit ab 1,3 Sekunden, einer hohen Zuverlässigkeit und Dauerhaftigkeit sowie umfassender Funktionalitäten bestens für den Einsatz an allen Mautstellen geeignet. Die Schranken sind als Pakete inklusive des Steuergerätes MGC oder MGC Pro und verschiedener Schrankenbaumlösungen erhältlich.

Magnetic.Toll Pro

Sie suchen eine zuverlässige Schranke für stark frequentierte Mautstationen? Dann ist Magnetic.Toll Pro die richtige Wahl.

Magnetic.Toll Pro Schranken bieten schnellere Öffnungszeiten als Magnetic.Toll Modelle und sind somit bestens für stärker frequentierte Anlagen geeignet. Die Schranken sind als Pakete inklusive der Steuergeräte MGC oder MGC Pro und verschiedener Schrankenbaumlösungen erhältlich.

Magnetic.Toll HighSpeed

Sie suchen eine Mautschranke mit extremen Öffnungs- und Schließzeiten für hoch frequentierte Mautstationen? Dann ist Magnetic.Toll HighSpeed die perfekte Lösung.

Magnetic.Toll HighSpeed Schranken bieten noch schnellere Öffnungszeiten als Magnetic.Toll Pro Modelle und sind somit bestens für hoch frequentierte Anlagen und Anlagen mit automatischen Transponderlösungen geeignet. Die Schranken sind als Pakete inklusive der Steuergeräte MGC oder MGC Pro und verschiedener Schrankenbaumlösungen erhältlich.

*Weitere Informationen finden Sie bei den **Technischen Daten auf Seite 18.***

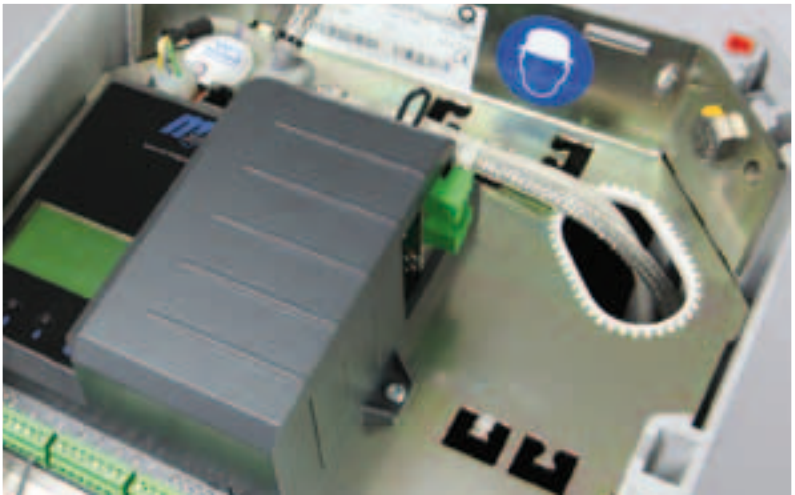

*Mehr Informationen über Sonderausstattungen finden Sie beim **Zubehör ab Seite 24.***

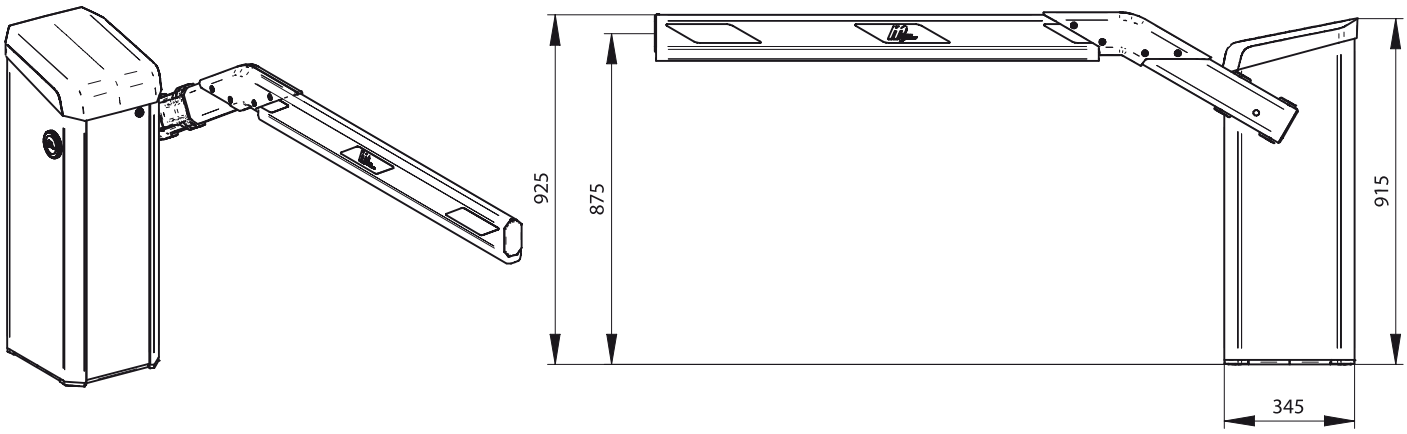

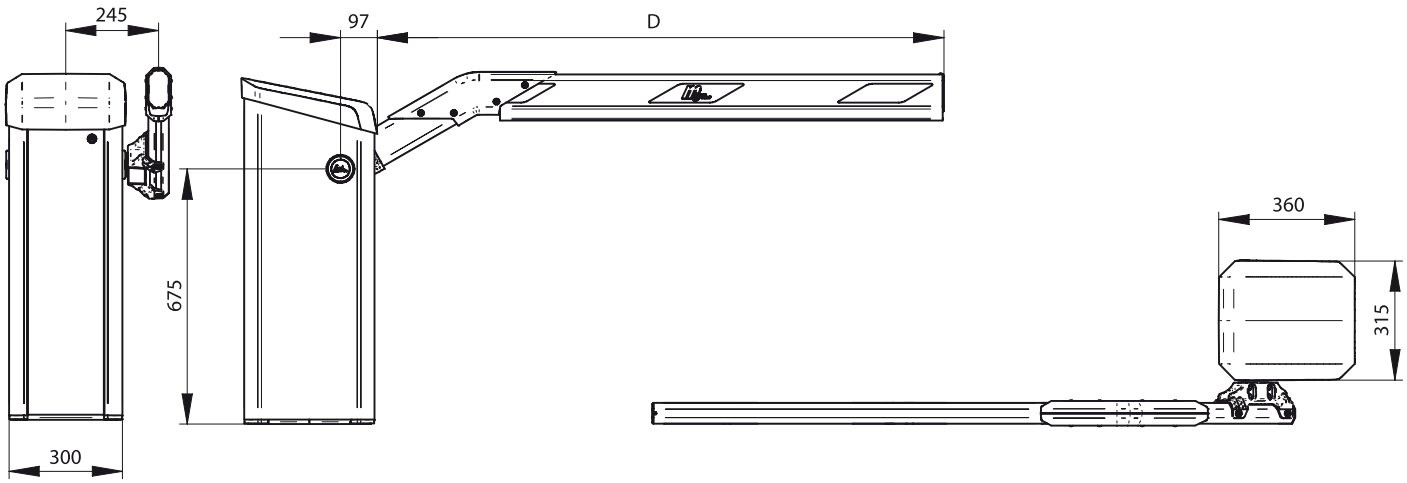

Technische Daten	Magnetic.Access	Magnetic.Access Pro	Magnetic.Access Select
Sperrbreite max.	3,5 m	3,5 m	3,5 m
Öffnungs-/Schließzeit	2,2 s	1,3 s	1,3 s
Leistungsaufnahme max.	25 W	95 W	95 W
Einschaltdauer	100%		
Versorgungsspannung	Weitspannungsbereich 85 - 264 V AC (auch als 24V DC Variante erhältlich)		
Frequenz	50 - 60 Hz		
Gehäusemaße (BxTxH)	315 x 360 x 915 mm		
Gewicht (ohne Baum)	40 kg		
Gehäuseausführung	pulverbeschichtetes Aluminium		
Sockelbereich	pulverbeschichteter Edelstahl		
Schutzart	IP 54		
Konformität	2004/108/EG, 2006/42/EG, 305/2011, CE, UL 325		
Temperaturbereich	-30 bis +55 °C		

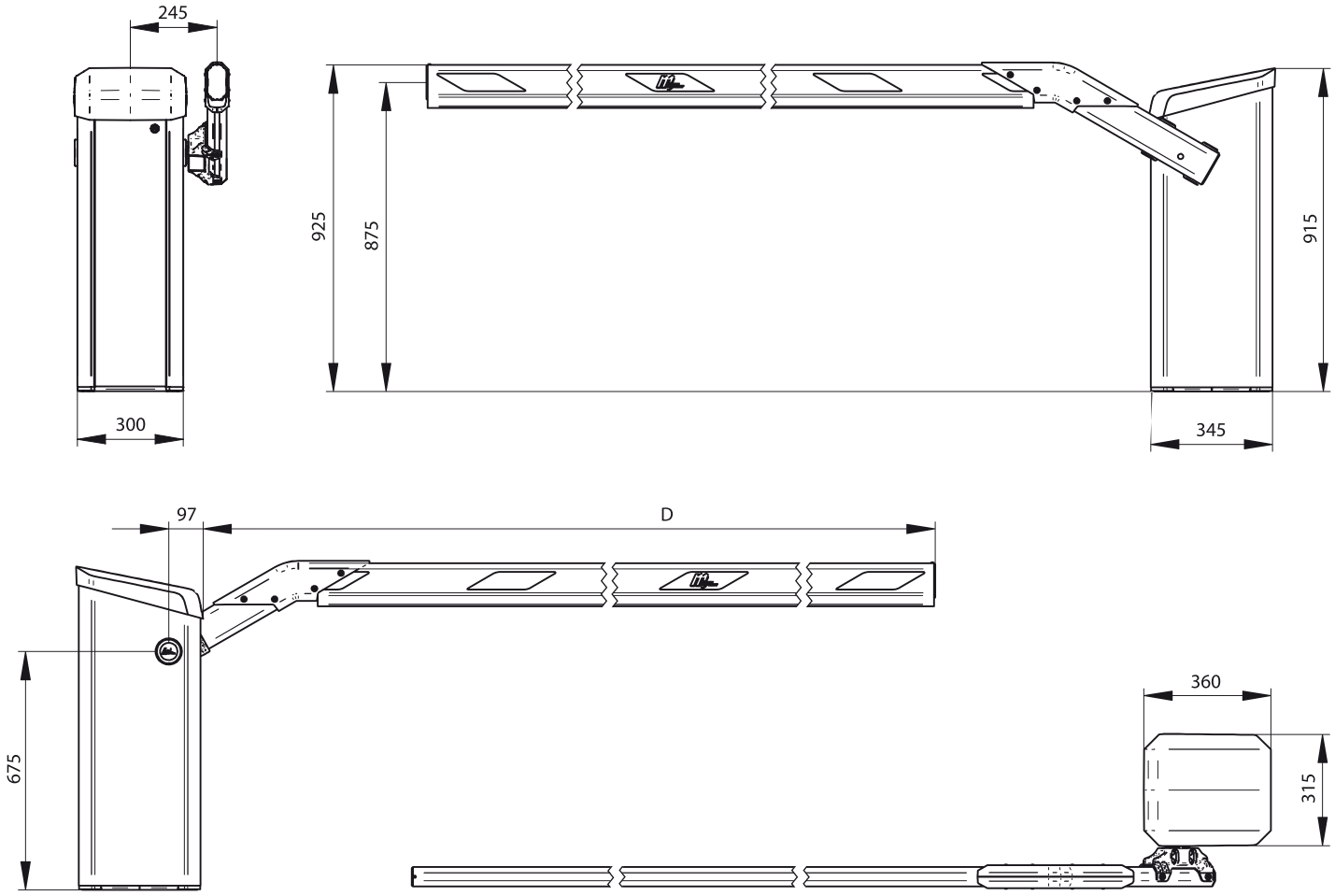

Technische Daten	Magnetic.Access-L	Magnetic.Access Pro-L	Magnetic.Access Select-L
Sperrbreite max.	5,0 m	6,0 m	6,0 m
Öffnungs-/Schließzeit	4,0 s	4,0 s	4,0 s
Leistungsaufnahme max.	30 W	25 W	25 W
Einschaltdauer	100%		
Versorgungsspannung	Weitspannungsbereich 85 - 264 V AC (auch als 24V DC Variante erhältlich)		
Frequenz	50 - 60 Hz		
Gehäusemaße (BxTxH)	315 x 360 x 915 mm		
Gewicht (ohne Baum)	40 kg		
Gehäuseausführung	pulverbeschichtetes Aluminium		
Sockelbereich	pulverbeschichteter Edelstahl		
Schutzart	IP 54		
Konformität	2004/108/EG, 2006/42/EG, 305/2011, CE, UL 325		
Temperaturbereich	-30 bis +55 °C		

Mehr Informationen finden Sie in Datenblättern oder auf: **www.ac-magnetic.com**

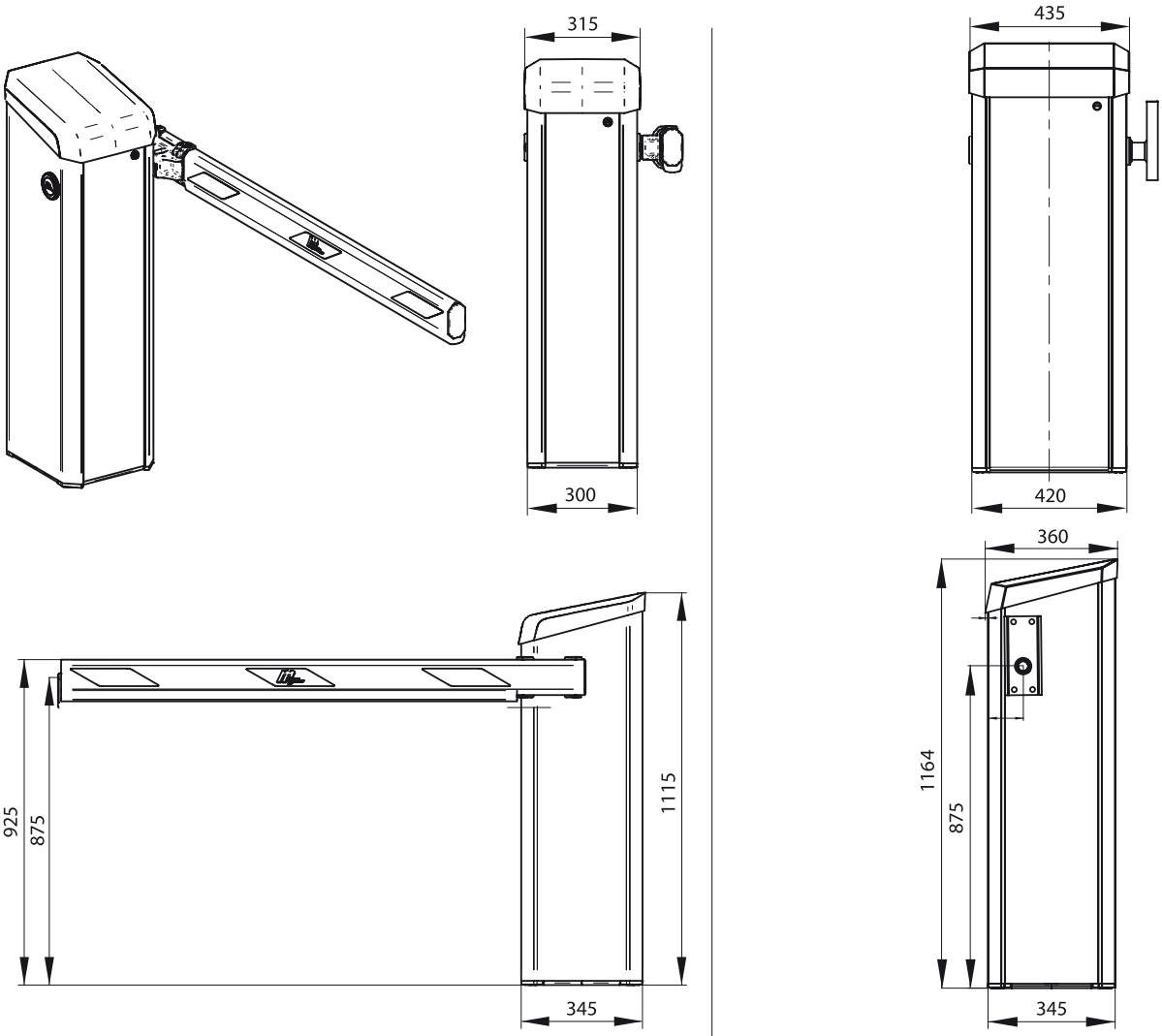

Technische Daten	Magnetic.Access Pro-H	Magnetic.Access XL 2	Magnetic.Access XXL
Sperrbreite max.	6,0 m	8,5 m	10,0 m
Öffnungs-/Schließzeit	4,0 s	6,0 s	8,0 s
Leistungsaufnahme max.	25 W	17 W	30 W
Einschaltdauer	100%		
Versorgungsspannung	Weitspannungsbereich 85 - 264 V AC (auch als 24V DC Variante erhältlich)		
Frequenz	50 - 60 Hz		
Antrieb	MHTM™ MicroDrive		
Gehäusemaße (B x T x H)	315 x 360 x 1115 mm	435 x 360 x 1164 mm	435 x 360 x 1164 mm
Gewicht (ohne Baum)	44 kg	110 kg	112 kg
Gehäuseausführung	pulverbeschichtetes Aluminium		
Sockelbereich	pulverbeschichteter Edelstahl	–	
Innerer Trägerrahmen	–	Oberfläche zinkphosphatiert plus kathodische Tauchlackierung	
Schutzart	IP 54		
Konformität	2004/108/EG, 2006/42/EG, 305/2011, CE, UL 325		
Temperaturbereich	-30 bis +55 °C		

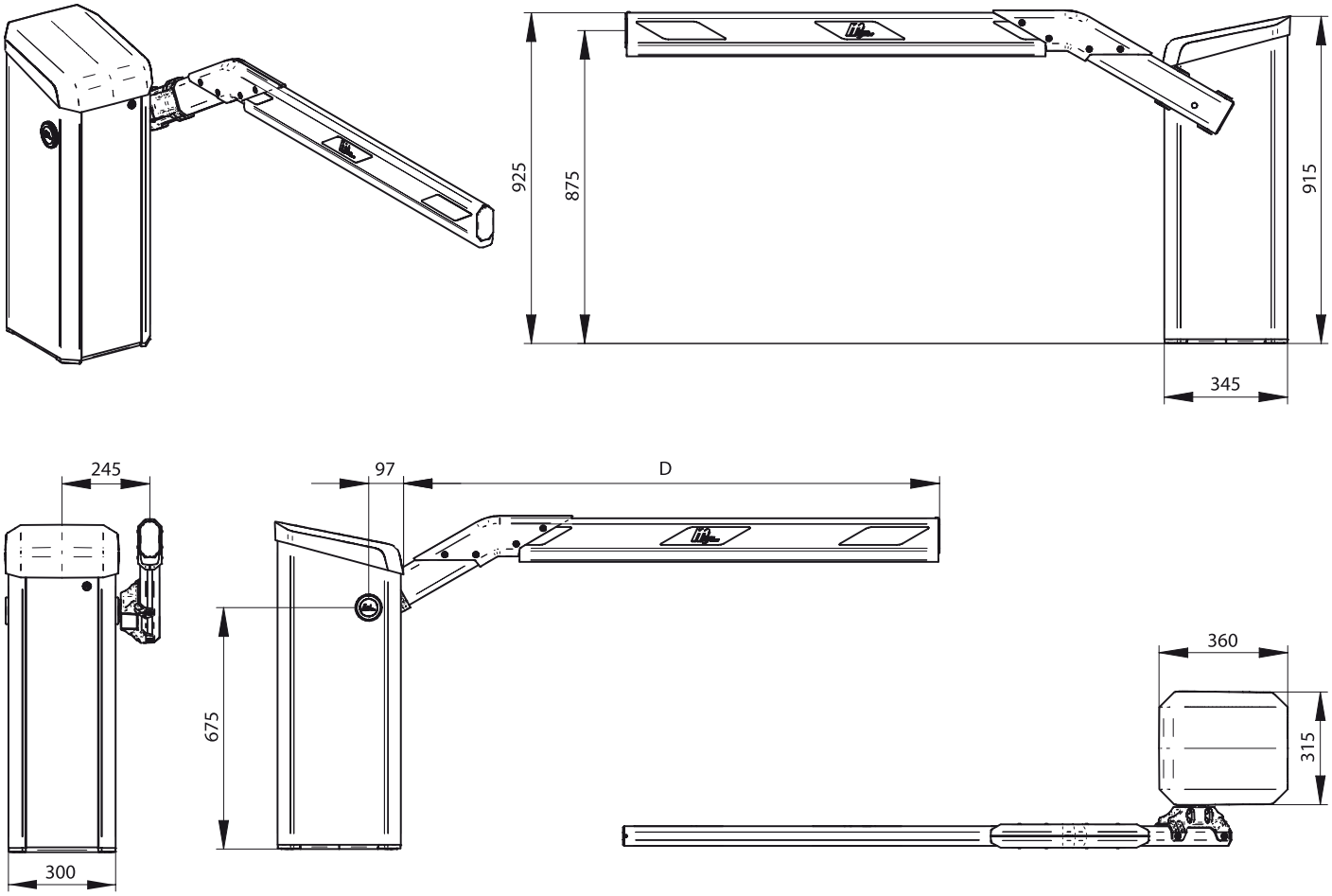

Technische Daten	Magnetic.Parking	Magnetic.Parking Pro	Magnetic.Parking Select
Sperrbreite max.	3,5 m	3,5 m	3,5 m
Öffnungs-/Schließzeit	1,8 s	1,3 s	1,3 s
Leistungsaufnahme max.	35 W	95 W	95 W
Einschaltdauer	100%		
Versorgungsspannung	Weitspannungsbereich 85 - 264 V AC		
Frequenz	50 - 60 Hz		
Antrieb	MHTM™ MicroDrive		
Gehäusemaße (BxTxH)	315 x 360 x 915 mm		
Gewicht (ohne Baum)	40 kg		
Gehäuseausführung	pulverbeschichtetes Aluminium		
Sockelbereich	pulverbeschichteter Edelstahl		
Schutzart	IP 54		
Konformität	2004/108/EG, 2006/42/EG, 305/2011, CE, UL 325		
Temperaturbereich	-30 bis +55 °C		

Mehr Informationen finden Sie in Datenblättern oder auf: **www.ac-magnetic.com**

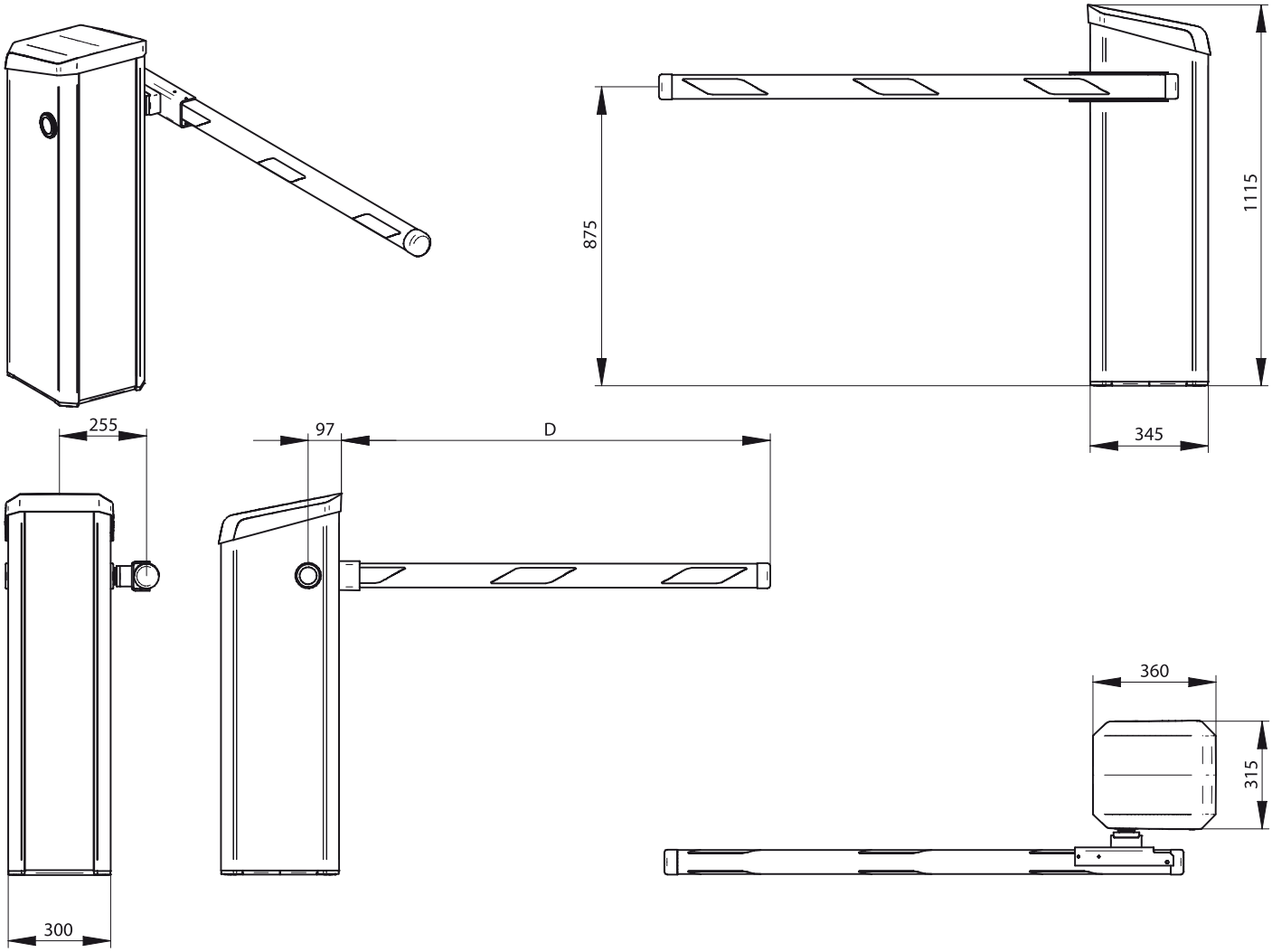

Technische Daten	Magnetic.Toll	Magnetic.Toll Pro	Magnetic.Toll HighSpeed
Sperrbreite max.	3,0 m	3,0 m	3,0 m
Öffnungs-/Schließzeit	1,3 s	0,9 s	0,6 s
Leistungsaufnahme max.	55 W	95 W	320 W
Einschaltdauer	100%		
Versorgungsspannung	Weitspannungsbereich 85 - 264 V AC		
Frequenz	50 - 60 Hz		
Antrieb	MHTM™ MicroDrive		
Gehäusemaße (BxTxH)	315 x 360 x 1115 mm		
Gewicht (ohne Baum)	42 kg		
Gehäuseausführung	pulverbeschichtetes Aluminium		
Sockelbereich	pulverbeschichteter Edelstahl		
Schutzart	IP 54		
Konformität	2004/108/EG, 2006/42/EG, 305/2011, CE, UL 325		CE, 2006/42/EG, 2004/108/EG
Temperaturbereich	-30 bis +55 °C		

Mehr Informationen finden Sie in Datenblättern oder auf: **www.ac-magnetic.com**

Standardfarben

Türen/Front- und Rückseiten

Farbbezeichnung	Schwarzgrau (ähnlich RAL 7021)
Verarbeitungsart	Pulverbeschichtung
Standardfarbe für	alle Front- und Rückseiten MHTM™ MicroDrive Schranken und TERMINAL Standgehäuse
Hinweis	Die ausziehbare Bedienfront TERMINAL ist ausschließlich in der Standardfarbe lieferbar.

Farbbezeichnung	Orange (RAL 2000)
Verarbeitungsart	Pulverbeschichtung
Standardfarbe für	alle MHTM™ MicroDrive Schranken und TERMINAL Standgehäuse
Standardfarbe Türen (vorne und hinten)	siehe Seite 19

Farbbezeichnung	Weißaluminium (ähnlich RAL 9006)
Verarbeitungsart	Pulverbeschichtung
Standardfarbe für	alle Pro und Select Modelle der MHTM™ MicroDrive Schranken und TERMINAL Standgehäuse
Standardfarbe Türen (vorne und hinten)	siehe Seite 19

Farbbezeichnung	Graualuminium (ähnlich RAL 9007)
Verarbeitungsart	Pulverbeschichtung
Standardfarbe für	alle Pro und Select Modelle der MHTM™ MicroDrive Schranken sowie TERMINAL Standgehäuse
Standardfarbe Türen (vorne und hinten)	siehe Seite 19

Standardfarben

Beispielbilder (Abbildung ähnlich)

Magnetic.Access Schranke in Kombination mit TERMINAL Standsäulen regelt die Zufahrt zum Müritz Nationalpark.

Magnetic.Access Schranken auf Betonsäulen für die Zufahrtskontrolle von LKWs in New York City (USA).

Magnetic.Parking Schranken als Schleusenlösung am Flughafen Fort-de-France (Martinique).

MHTM™ MicroDrive mit LED Baumbeleuchtung (LEDS11).

Ethernet

MGC Erweiterungsmodul

A AP AS AL APL ASL APH XL2
XXL P PP PS T TP THS

2-Kanal-Schleifendetektor

MGC Erweiterungsmodul

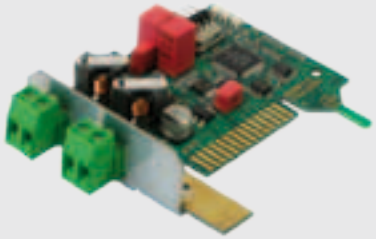

A AP AS AL APL ASL APH XL2
XXL P PP PS T TP THS

Signalgeber

MHTM™ MicroDrive Zubehör

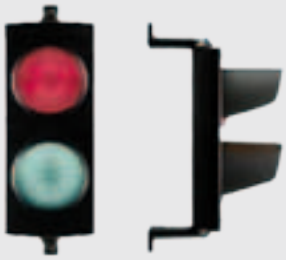

A AP AS AL APL ASL APH XL2
XXL P PP PS T TP THS

RS-485 Schnittstelle

MGC Erweiterungsmodul

A AP AS AL APL ASL APH XL2
XXL P PP PS T TP THS

Handsender

MHTM™ MicroDrive Zubehör

A AP AS AL APL ASL APH XL2
XXL P PP PS T TP THS

Service-Modul

MHTM™ MicroDrive Zubehör

A AP AS AL APL ASL APH XL2
XXL P PP PS T TP THS

Funkmodul FM 433 MHz

MGC Erweiterungsmodul

A AP AS AL APL ASL APH XL2
XXL P PP PS T TP THS

Bedienpulte

MHTM™ MicroDrive Zubehör

A AP AS AL APL ASL APH XL2
XXL P PP PS T TP THS

GSM-Modul

MHTM™ MicroDrive Zubehör

A AP AS AL APL ASL APH XL2
XXL P PP PS T TP THS

Baumverriegelung

Schrankenbaumzubehör

A AP AS AL APL ASL APH XL2
XXL P PP PS T TP THS

Battery Backup

MHTM™ MicroDrive Zubehör

A AP AS AL APL ASL APH XL2
XXL P PP PS T TP THS

Swing-Away-Flansch

Schrankenbaumzubehör

A AP AS AL APL ASL APH XL2
XXL P PP PS T TP THS

LED-Baumbeleuchtung

Schrankenbaumzubehör

A AP AS AL APL ASL APH XL2
XXL P PP PS T TP THS

Erweiterungsset VarioBoom

Schrankenbaumzubehör

A AP AS AL APL ASL APH XL2
XXL P PP PS T TP THS

Auto-Swing-Away-Flansch

Schrankenbaumzubehör

A AP AS AL APL ASL APH XL2
XXL P PP PS T TP THS

Baumbeleuchtung rot

Schrankenbaumzubehör

A AP AS AL APL ASL APH XL2
XXL P PP PS T TP THS

Flanschset mit Baumabwurf

Schrankenbaumzubehör

A AP AS AL APL ASL APH XL2
XXL P PP PS T TP THS

Baumkontakt

Schrankenbaumzubehör

A AP AS AL APL ASL APH XL2
XXL P PP PS T TP THS

Mehr Informationen finden Sie in den Datenblättern oder auf: **www.ac-magnetic.com**

Leuchten

MHTM™ MicroDrive Zubehör

A AP AS AL APL ASL APH XL2
XXL P PP PS T TP THS

Knickbaum

Schrankenbaumzubehör

A AP AS AL APL ASL APH XL2
XXL P PP PS T TP THS

Schrankengitter

Schrankenbaumzubehör

A AP AS AL APL ASL APH XL2
XXL P PP PS T TP THS

Lichtschranke

MHTM™ MicroDrive Zubehör

A AP AS AL APL ASL APH XL2
XXL P PP PS T TP THS

Pendelstütze

Schrankenbaumzubehör

A AP AS AL APL ASL APH XL2
XXL P PP PS T TP THS

Gitter mit Übersteigschutz

Schrankenbaumzubehör

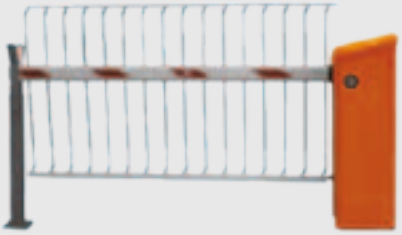

A AP AS AL APL ASL APH XL2
XXL P PP PS T TP THS

Schalter

MHTM™ MicroDrive Zubehör

A AP AS AL APL ASL APH XL2
XXL P PP PS T TP THS

Auflagepfosten

Schrankenbaumzubehör

A AP AS AL APL ASL APH XL2
XXL P PP PS T TP THS

MicroDrive Manager

MHTM™ MicroDrive Zubehör

A AP AS AL APL ASL APH XL2
XXL P PP PS T TP THS

Mehr Informationen finden Sie in den Datenblättern oder auf: **www.ac-magnetic.com**

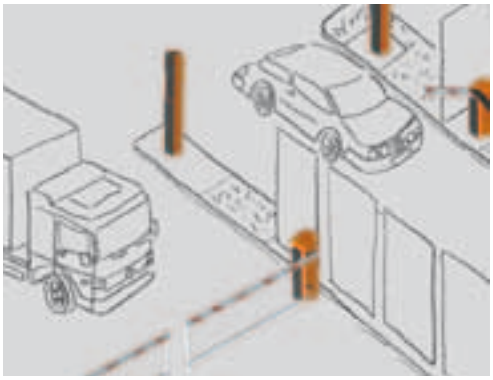

	Access	Access Pro	Access Select	Access-L	Access Pro-L	Access Select-L	Access Pro-H	Access XL 2	Access XXL	Parking	Parking Pro	Parking Select	Toll	Toll Pro	Toll HighSpeed
Sperrbreite bis 3,5 m (Maut 3,0 m)	■	■	■	■	■	■	■	■	■	■	■	■	■	■	■
Sperrbreite bis 5,0 m				■	■	■	■	■	■						
Sperrbreite bis 6,0 m					■	■	■	■	■						
Sperrbreite bis 8,5 m								■	■						
Sperrbreite bis 10,0 m									■						
Anwendung mit Schrankengitter							■	■	■						
Variable Belegung Ein-/Ausgänge		■	■		■	■	■	■	■		■	■	*	*	*
Schnelle Laufzeiten (<2,2 Sekunden)	■	■	■							■	■	■	■	■	■
Variable Öffnungszeiten		■	■		■	■	■	■	■		■	■	*	*	*
Variable Schließzeiten	■	■	■	■	■	■	■	■	■	■	■	■	■	■	■
Netzwerkanbindung*		■	■		■	■	■	■	■		■	■	■	■	■
Schnittstellen in Zukunft integrierbar		■	■		■	■	■	■	■		■	■	■	■	■
Geringe Raumhöhe (Knickbaum)	■	■	■	■	■	■				■	■	■			
Parallelbetrieb	■	■	■	■	■	■	■	■	■	■	■	■			
Werbefläche in Schrankenbaum*		■	■		■	■					■	■			
Anwendungen bei Personenverkehr	■			■	■	■	■	■	■						
Eine Standardfarbe	■			■				■	■						
3 Farbkombinationen Standard		■	■		■	■	■								
Sonderfarben möglich	■	■	**	■	■	**	■	■	■	■	■	**	■	■	■

* Optional
** Standard

Magnetic Autocontrol GmbH
Grienmatt 20
79650 Schopfheim
Deutschland

+49 7622 695-5
marketing@ac-magnetic.com
www.ac-magnetic.com/germany

German Design Award SPECIAL MENTION 2014

reddot design award
winner 2012

Eine Business Unit der FAAC group

5806,0033DE_02/02.2015

Inhalt

Zufahrtslösungen allgemein

A	*Magnetic.Access*	Seite 4
AP	*Magnetic.Access Pro*	Seite 4
AS	*Magnetic.Access Select*	Seite 5
AL	*Magnetic.Access-L*	Seite 6
APL	*Magnetic.Access Pro-L*	Seite 6
ASL	*Magnetic.Access Select-L*	Seite 7

Zufahrtslösungen Industrie & Gewerbe

APH	*Magnetic.Access Pro-H*	Seite 8
XL2	*Magnetic.Access XL 2*	Seite 8
XXL	*Magnetic.Access XXL*	Seite 9

Parking-Anwendungen

P	*Magnetic.Parking*	Seite 10
PP	*Magnetic.Parking Pro*	Seite 10
PS	*Magnetic.Parking Select*	Seite 11

Maut-Anwendungen

T	*Magnetic.Toll*	Seite 12
TP	*Magnetic.Toll Pro*	Seite 12
THS	*Magnetic.Toll HighSpeed*	Seite 13

Technische Daten

Leistung, Bemaßung ... Seite 14 – 18

Standardfarben

Schranken / Standgehäuse Seite 19 – 21

Anwendungsbeispiele

Seite 22 – 23

Produkterweiterungen

Zubehör / Konfigurator Seite 24 – 27

Magnetic Schranken